一般女子

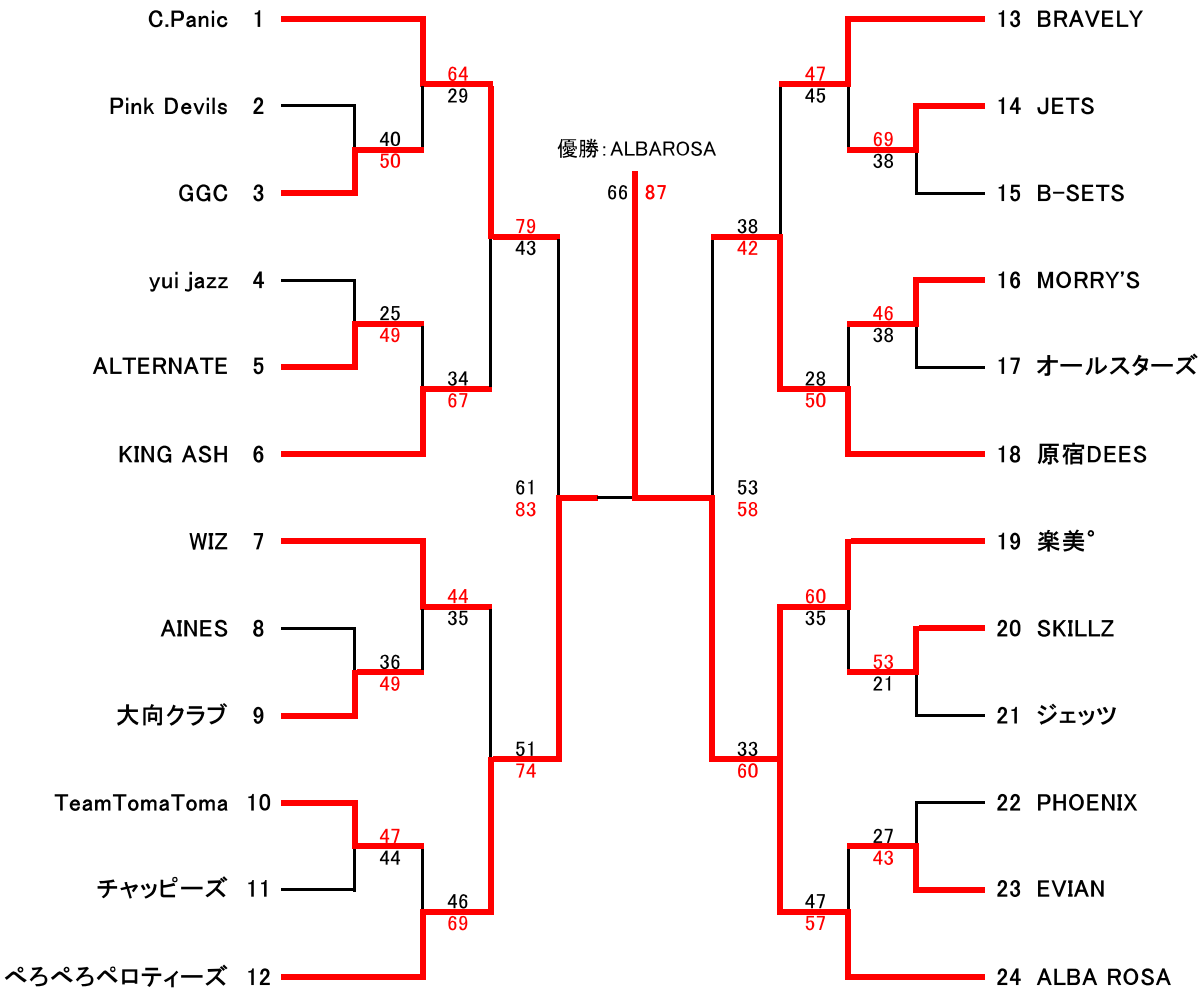
C.Panic 1
Pink Devils 2
GGC 3
yui jazz 4
ALTERNATE 5
KING ASH 6
WIZ 7
AINES 8
大向クラブ 9
TeamTomaToma 10
チャッピーズ 11
ぺろぺろペロティーズ 12
13 BRAVELY
14 JETS
15 B-SETS
16 MORRY'S
17 オールスターズ
18 原宿DEES
19 楽美°
20 SKILLZ
21 ジェッツ
22 PHOENIX
23 EVIAN
24 ALBA ROSA
64
29
40
50
25
49
34
67
44
35
36
49
47
44
46
69
79
43
61
83
51
74
47
45
69
38
38
42
46
38
28
50
53
58
60
35
53
21
33
60
27
43
47
57
優勝：ALBAROSA
66 87